2-3

令和4年度高知市立南海中学校
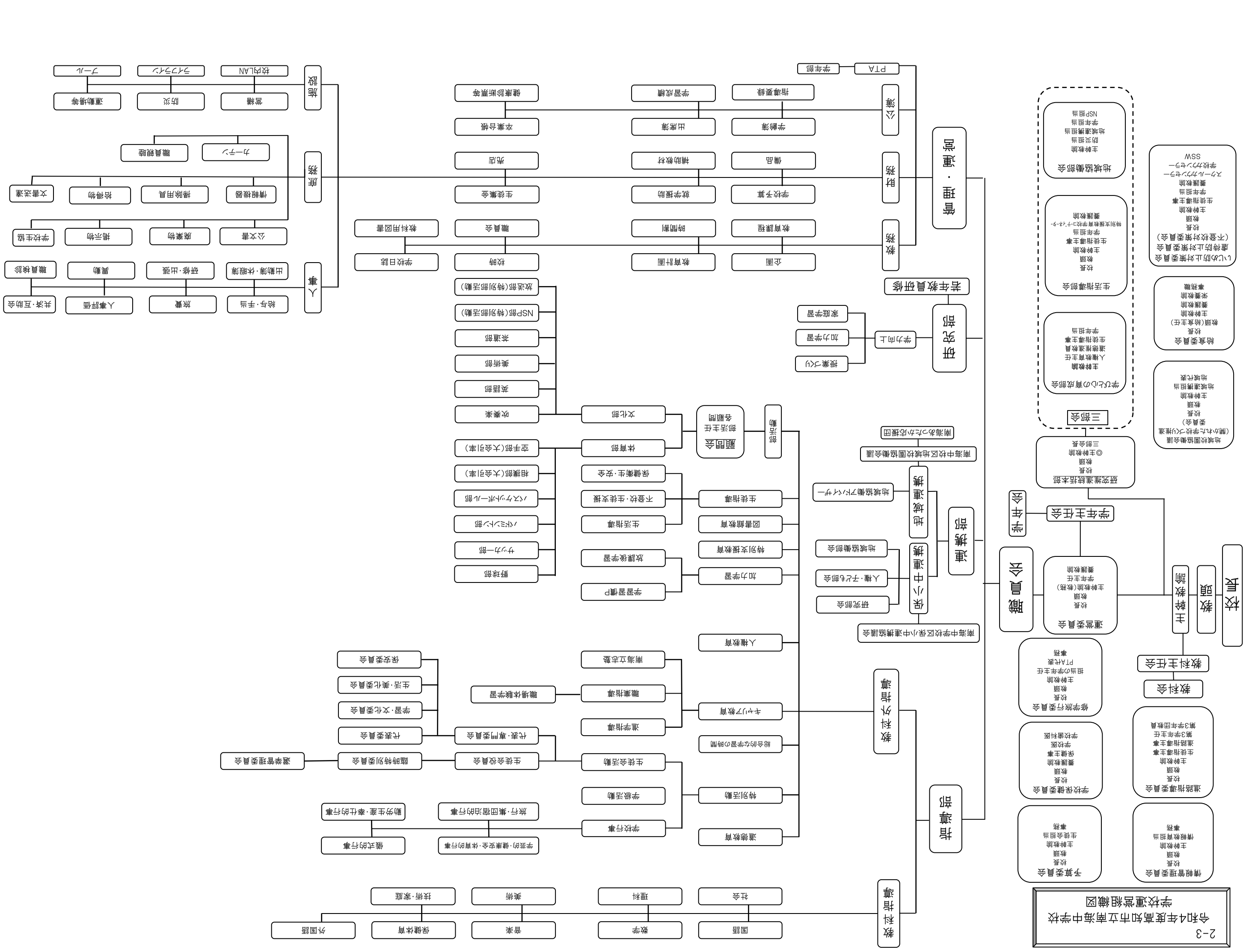
学校運営組織図